ООО НПЦ «НООСФЕРА»

V пусковой комплекс Анжерского НПЗ.
Нефтеперерабатывающая установка ЭЛОУ-АТ
мощностью 800 тыс. тонн нефти в год

Рабочая документация

Склад реагентов (поз. 5.12)

Изм. 1 – корректировка узла крепления подкрановых балок (изменение в рабочем порядке);
Изм. 2 - корректировка марки профлиста на основании письма № 1813/СМ от 15.09.14 г.

Архитектурно-строительные решения

Изм.	№док.	Подп.	Дата
1	105-14		31.07.14
2	176-14		30.09.14

Шифр: **15/05/13-00- 5.12-АС**
Инв. № 573

Главный инженер проекта О.В. Ермакова

2014г.

Ведомость основных комплектов рабочих чертежей

Обозначение	Наименование	Примечание
15/05/13-00-00-ГП	Генеральный план	
15/05/13-00-00-ТХ	Технологические решения	
15/05/13-00-00-АС	Архитектурно-строительные решения	
15/05/13-00-00-СЭ	Сети электрические	
15/05/13-00-00-АТХ	Автоматизация	
15/05/13-00-00-ПС	Пожарная сигнализация	
15/05/13-00-00-С	Спецификация оборудования, изделий и материалов	
15/05/13-00-00-СД	Сметная документация	

Ведомость ссылочных и прилагаемых документов

Обозначение	Наименование	Примечание
серия 1.011.1-10 вып.1	Сваи цельного сплошного сечения с непрягаемой	
	арматурой	

Данный комплект чертежей разработан на основе комплекта чертежей 11 / 01 /13-00-КР, выполненного ООО НПЦ "НООСФЕРА", г. Томск. Положительное заключение экспертизы № 802-13/ОГЭ-3586/04

Технические решения, принятые в настоящей рабочей документации, является интеллектуальной собственностью ООО НПЦ "НООСФЕРА". Рабочая документация разработана только для данного объекта. Перепечатка или передача третьей стороне требует письменного согласия ООО НПЦ "НООСФЕРА". Настоящая рабочая документация не может быть использована для строительства без утверждения.

Проект разработан в соответствии с действующими нормами, правилами, инструкциями и государственными стандартами и предусматривает мероприятия, обеспечивающие безопасную эксплуатацию взрывоопасных и пожароопасных объектов.

Главный инженер проекта /Ермакова О.В./

"_____" _____2013 г.

Согласовано

Колич.отд. ТХ	Чернышов В.В.	
Нач.отд. ЭС	Мишанцев О.В.	
Рук. гр. ГП	Титова О.М.	

Взам. инв. №

Подп. и дата

Инв. № подл. 573

Ведомость рабочих чертежей основного комплекта

Лист	Наименование	Примечание
1	Общие данные	
2	План на отм. 0,000. Схема расположения свай. Схема расположения балок	
	покрытия и горизонтальных связей. Схема расположения фундаментов Ф1	
3	Разрезы 1-1, 2-2. План кровли. Узлы А-Д. Схема армирования пола. Схема	Изм. 1; 2
	расположения вертикальных связей и кабельных конструкций	
4	Ворота В1. Пандус П-1. Узлы Л-И. А-А. Опорные столики СО1, СО2, СО3	
5	Приямок Пр-1	
6	Фундамент Ф1	
7	Схема расположения подкрановых балок. Узлы Е, Ж. Спецификация	Изм. 1 (Нов.)

Ситуационный план

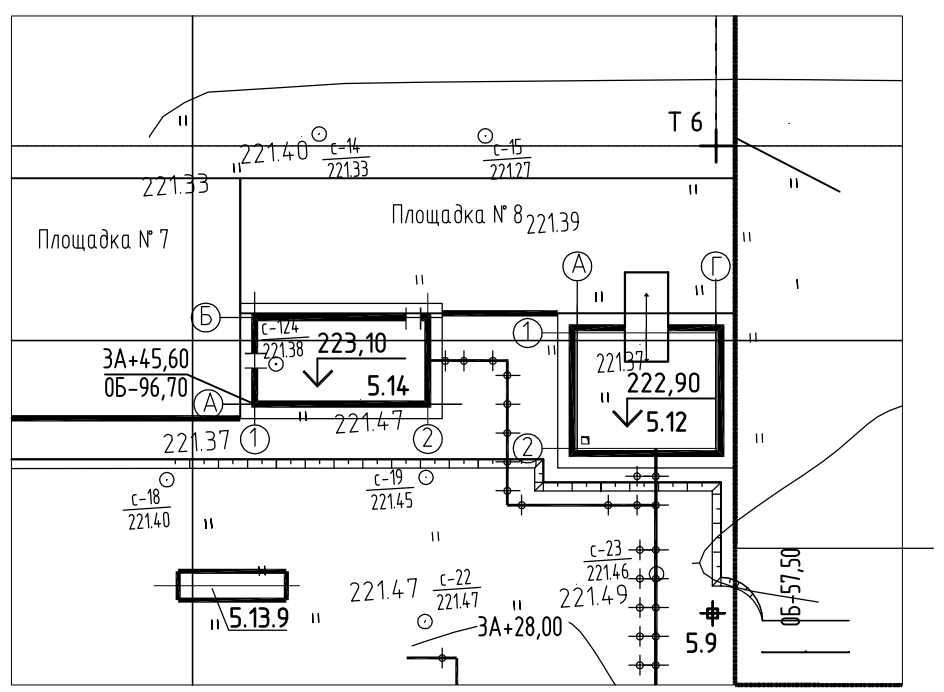

Экспликация зданий и сооружений

Номер по ген-плану	Наименование	Примечание
5.9	Прожекторная мачта (4 шт.)	
5.12	Склад реагентов	
5.13.9, 5.13.10	Песколовки №1, №2	
5.14	Склад хозяйственного инвентаря	

Общие указания:

1. Чертеж марки АС разработаны на основании задания, выданного отделом ТХ.
2. За относительную отметку 0,000 минимальная отметка чистого пола поддона, что соответствует абсолютной отметке 222,900.
3. Уровень ответственности сооружения – нормальный в соответствии со ст. 4 ФЗ №384.
4. Проект разработан для строительства в районе со следующими природно-климатическими условиями:
   - температура наружнего воздуха – минус 39°С;
   - нормативное значение ветрового давления – 38 кгс/м²;
   - расчетное значение снеговой нагрузки 240 кгс/м².
5. Инженерно-геологические условия приняты согласно техническому отчету о выполненных инженерных изысканиях по объекту "V пусковой комплекс Анжерского НПЗ. Нефтеперерабатывающая установка ЭЛОУ-АТ мощностью 800 тыс. тонн в год", выполненному ООО "СПЕЦГЕОСТРОЙ" в 2013 году, шифр 392-ИИ-13-ТО.
6. Грунтовые воды устанавливаются на глубине 0,8-1,5 м от дневной поверхности.
7. По отношению к бетону нормальной плотности грунтовые воды являются неагрессивными, к арматуре железобетонных конструкций – слабоагрессивные.
8. Нормативная глубина сезонного промерзания составляет для суглинков 1,98 м.
9. Грунты, расположенные в зоне промерзания, характеризуются сильнопучинистыми свойствами.
10. Марка бетона железобетонных конструкций (свай, ростверков) должна быть по морозостойкости F 100 и водонепроницаемости W4.
11. Все сваи на 3,0 метра ниже поверхности земли покрыть кремнийорганической эмалью КО 198 ТУ6-02-841-74.
12. Поверхности железобетонных конструкций, соприкасающихся с грунтом, обмазать горячим битумом за два раза.
13. Все строительные работы производить в соответствии с требованиями нормативных документов, ППР и данного проекта.
14. В составе ГПС, применяемой для исключения сил морозного пучения, согласно требованиям ГОСТ 23735-79* п. 1.2, содержание зерен гравия размером более 5 мм должно быть не менее 10% и не более 95% по массе.
15. Перечень скрытых работ, на которые обязательно составление актов их освидетельствования в процессе работ:
   - правильность произведенной геодезической разбивки сооружения;
   - погружение железобетонных свай;
   - изготовление и монтаж металлоконструкций;
   - очистка и грунтовка металлоконструкций под окраску.

Изм.	Колич.	Лист	№док.	Подпись	Дата	15/05/13-00-5.12-АС			
						V пусковой комплекс Анжерского НПЗ. Нефтеперерабатывающая установка ЭЛОУ-АТ мощностью 800 тыс. тонн нефти в год			
					2013	Склад реагентов	Стадия	Лист	Листов
Разработ.		Елисеева			27.12		Р	1	7
Проверил		Исаева			27.12				
Нач.отд.		Савченко			27.12	Общие данные	ООО НПЦ "Ноосфера"		
ГИП		Ермакова			27.12				

Инв. № 573

Формат А4х3

Схема расположения свай

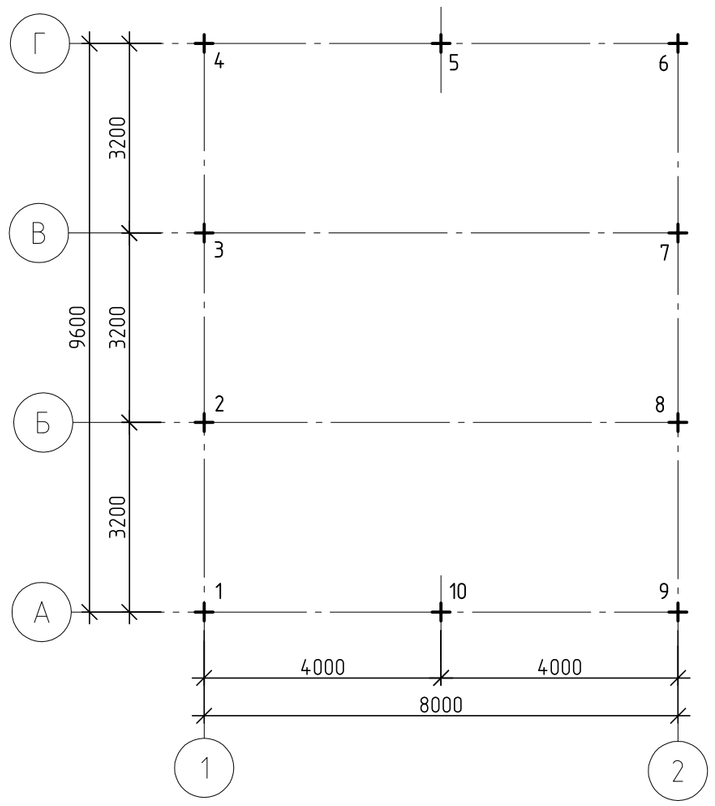

План на отм. 0,000

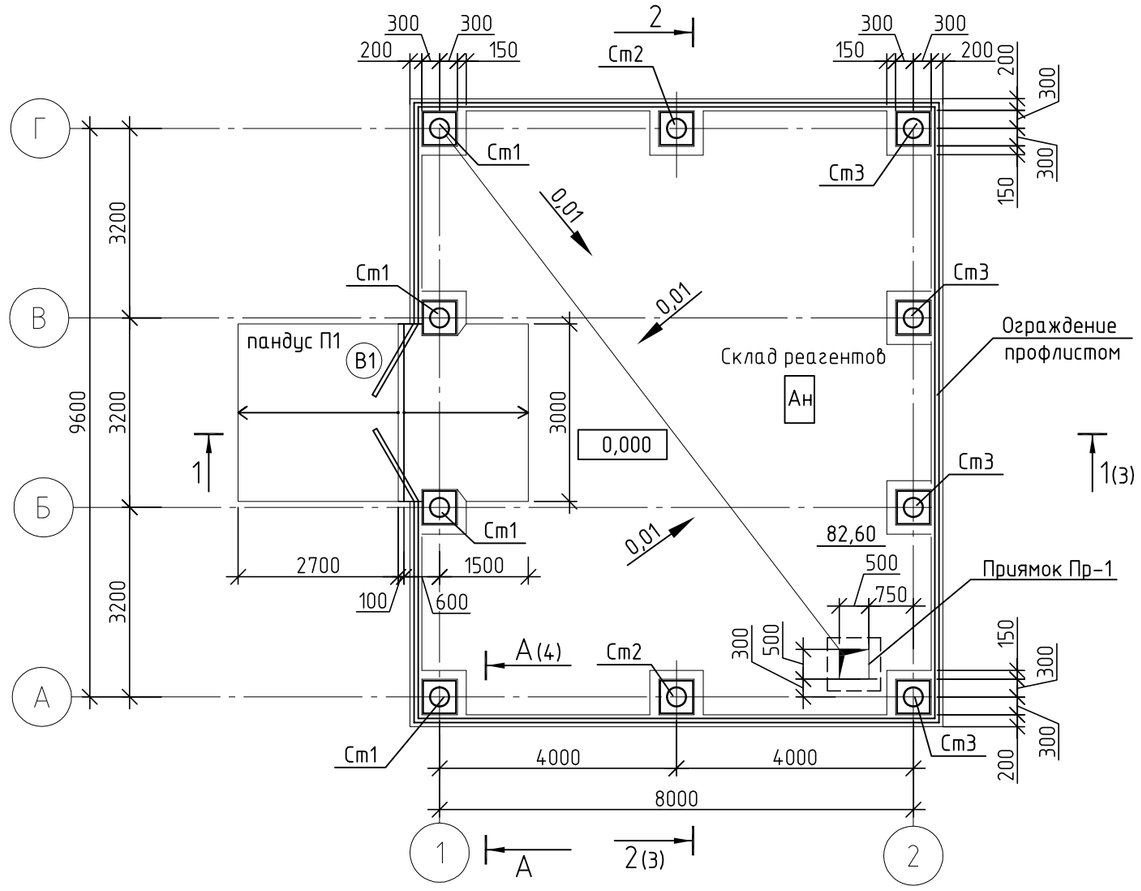

Схема расположения фундаментов Ф1

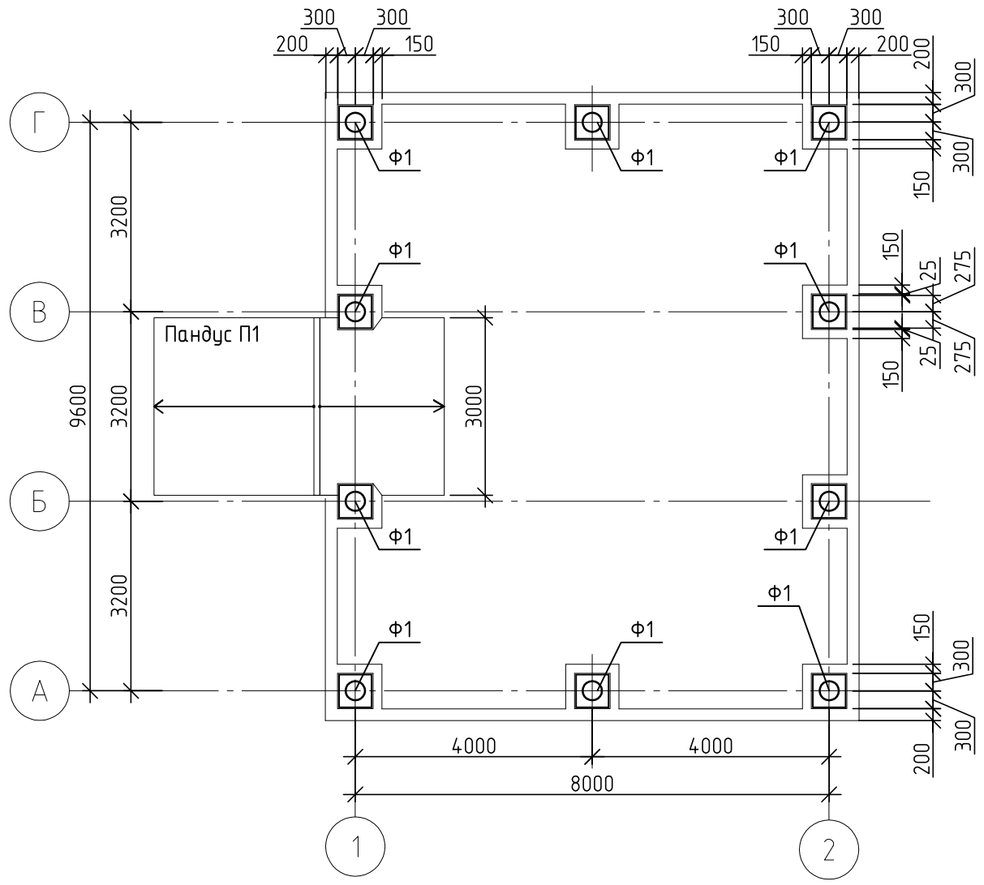

Схема расположения балок покрытия и горизонтальных связей

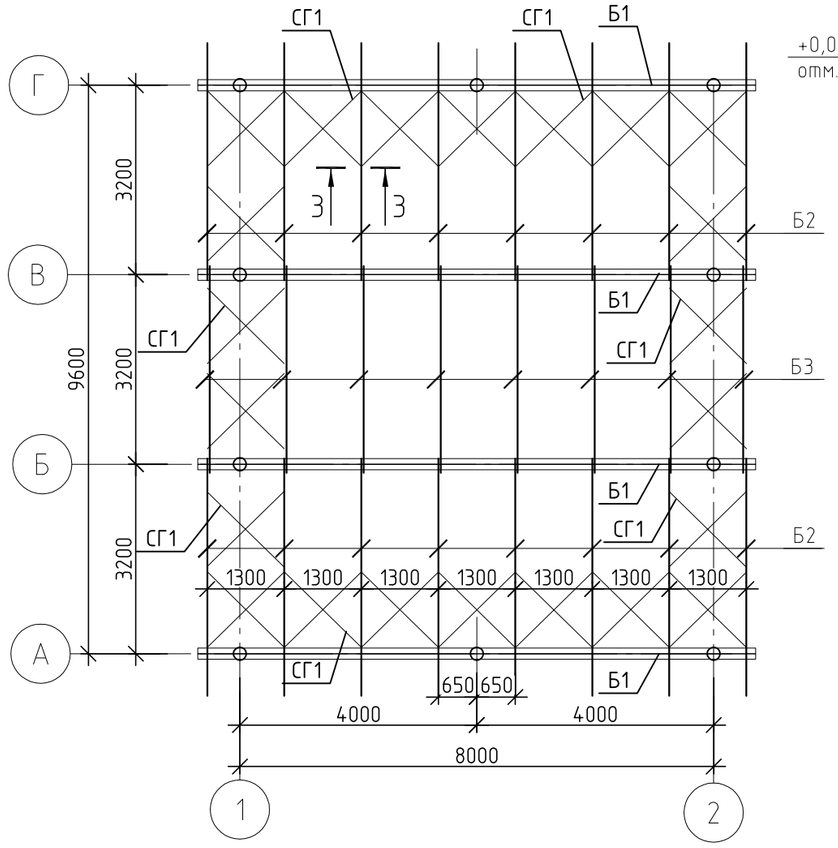

Геологическая врезка свай

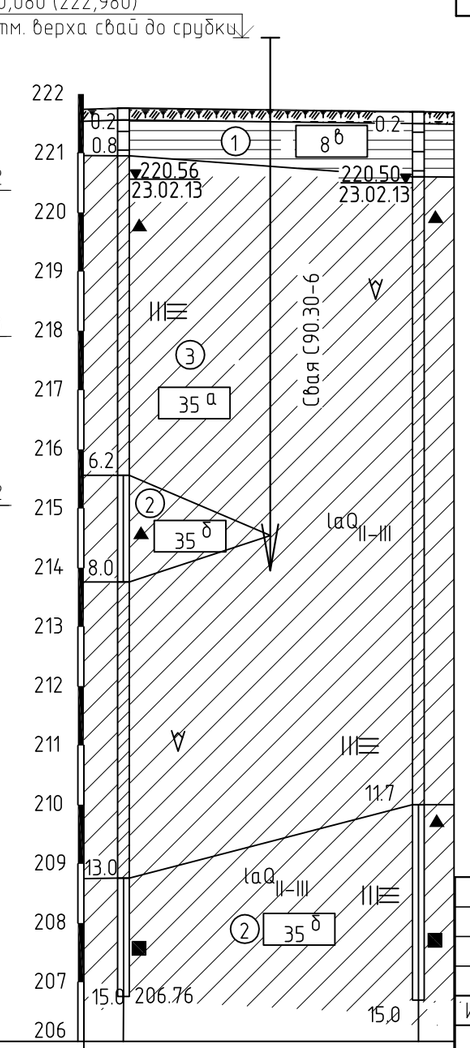

Наименование и номер скважины	с-35	с-34
Абс. отметка устья скважины, м	221.76	221.70
Расстояние, м	24.9	

Вид А

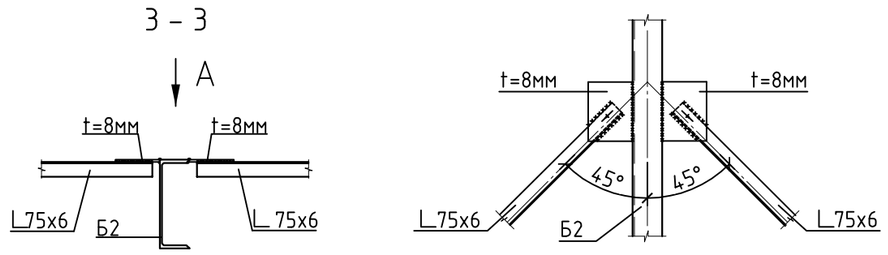

Условные обозначения

- Насыпной грунт
- Глина легкая пылеватая полутвердая с примесью органических веществ (8б) Ip=19, IL=0,14
- Суглинок тяжелый пылеватый мягкопластичный с примесью органических веществ (35а) Ip=14, IL=0,62, C=18,2 кПа, E=5,9 МПа;
- Суглинок тяжелый пылеватый тугопластичный с примесью органических веществ (35б) Ip=13,8, IL=0,38, C=23,1 кПа, E=7,5 МПа

Спецификация элементов

Поз.	Обозначение	Наименование	Кол. шт.	Масса, ед.,кг.	Примечание
	Серия 1.011.1-10 в.1ч.1	Свая С 90.30-6	10	2050	В20, W6
Ф1	лист 6	Фундамент Ф1	10		
Ст1		Труба 325х8х6300 ГОСТ 10704-91 / С 245 ГОСТ 27772-88	4	394,0	1576 кг
Ст2		Труба 325х8х5900 ГОСТ 10704-91 / С 245 ГОСТ 27772-88	2	368,99	737,98 кг
Ст3		Труба 325х8х5500 ГОСТ 10704-91 / С 245 ГОСТ 27772-88	4	343,97	1375,88 кг
Л1		Лист 20х550х550 ГОСТ19903-74* / С 245 ГОСТ 27772-88	10	47,49	474,9 кг
Л2		Лист 12х113х300 ГОСТ 19903-74* / С 245 ГОСТ 27772-88	40	3,19	127,6 кг
Б1	I	Швеллер 33П ГОСТ 8240-97 / С 255 ГОСТ 27772-88 L=9200	4	671,6	2686,4 кг
Б2	[	Швеллер 22П ГОСТ 8240-97 / С 245 ГОСТ 27772-88 L=3900	16	81,9	1310,4 кг
Б3		Швеллер 22П ГОСТ 8240-97 / С 245 ГОСТ 27772-88 L=3550	8	74,55	596,4 кг
СО3	лист 4	Опорный столик СО3	16	4,14	66,24 кг
Л3	лист 4	Лист 12х400х400 ГОСТ19903-74* / С 245 ГОСТ 27772-88	10	15,07	150,7 кг
Л4	лист 4	Лист 12х440х440 ГОСТ 19903-74* / С 245 ГОСТ 27772-88	10	18,24	182,4 кг
Л5	лист 4	Лист 10х95х305 ГОСТ 19903-74* / С 245 ГОСТ 27772-88	32	2,27	72,64 кг
СГ1	лист 3	Связь горизонтальная СГ1	22	39,46	868,12кг
СВ1	лист 3	Связь вертикальная СВ1	7	134,23	939,61 кг
В1	лист 4	Ворота металлические В1	1		
П1	лист 4	Пандус ж/б П1	1		
Пр-1	лист 5	Приямок Пр-1	1		
		БСТ В20 F100 W4 ГОСТ 7473-2010	0,15м³		на подливку под стойки

1. Изготовление и монтаж металлоконструкций вести согласно требованиям СНиП 3.03.01-87 на болтах и на сварке.
2. Сварку металлоконструкций производить в соответствии с ГОСТ 5264-80 электродами Э42А (ГОСТ 9467-75). Катет сварных швов принять по 6мм (но не более 1,2 наименьшей из толщин свариваемых элементов).
3. Защиту несущих стальных конструкций каркаса от коррозии и пожара производить противопожарной краской "ДЖОКЕР" толщиной 1,8 мм по ТУ2316-0.43-40366225 по грунту ГФ-021 по ГОСТ 25129-82* (2 слоя). Поверх огнезащитной краски нанести отделочную краску "Темоклор-40". Окраску производить на смонтированные конструкции.
4. Остальные металлические конструкции окрасить двумя слоями эмали эмали ПФ-115 ГОСТ 6465-76* по грунту ГФ-017 ТУ 6-27-7-89. На ездовые поверхности балок подвесных путей защитный слой не наносить.
5. За относительную отметку 0,000 условно принята минимальная отметка пола одвалования, соответствует абсолютной отметке 222,900.
6. Отметка забивки свай до срубки-+0,080 (222,980); отметка после срубки минус 0,320 (222,580).
7. Сваю на 3 м ниже поверхности земли покрыть компаундом К0-198 по ТУ 6-02-841-74 на два раза.
8. Работу по забивке свай, испытаний производить в соответствии с требованиями СНиП 3.02.01-87.
9. Не допускается оставлять ненагруженные сваи в зимний период без предварительного утепления.
10. После забивки сборных железобетонных свай до проектной отметки произвести срубку голов свай на 400 мм. Арматуру свай очистить от пыли и грязи и завести в монолитный железобетонный фундамент на 100 мм.
11. Отмостку вокруг склада реагентов выполнить из бетона В15 шириной 1000мм с уклоном i=0,01.
12. Для подтверждения несущей способности свай произвести контрольно-динамические испытания железобетонных свай №№ 1, 4, 6, 9 по ГОСТ 5686-2012.

Изм.	Кол.уч.	Лист	№ док.	Подп.	Дата	15/05/13-00-5.12-АС			
					2013	V пусковой комплекс Анжерского НПЗ. Нефтеперерабатывающая установка ЭЛОУ-АТ мощностью 800 тыс. тонн нефти в год			
Разработал		Елисеева			27.12	Склад реагентов	Стадия	Лист	Листов
Проверил		Исаева			27.12		Р	2	
Нач.отд.		Савченко			27.12	План на отм. 0,000. Схема расположения свай. Схема расположения балок покрытия и горизонтальных связей. Схема расположения фундаментов Ф1	ООО НПЦ "Ноосфера"		

Согласовано

Взам. инв. №

Подп. и дата

Инв. № подл. 573

Инв. № 573

Формат А2

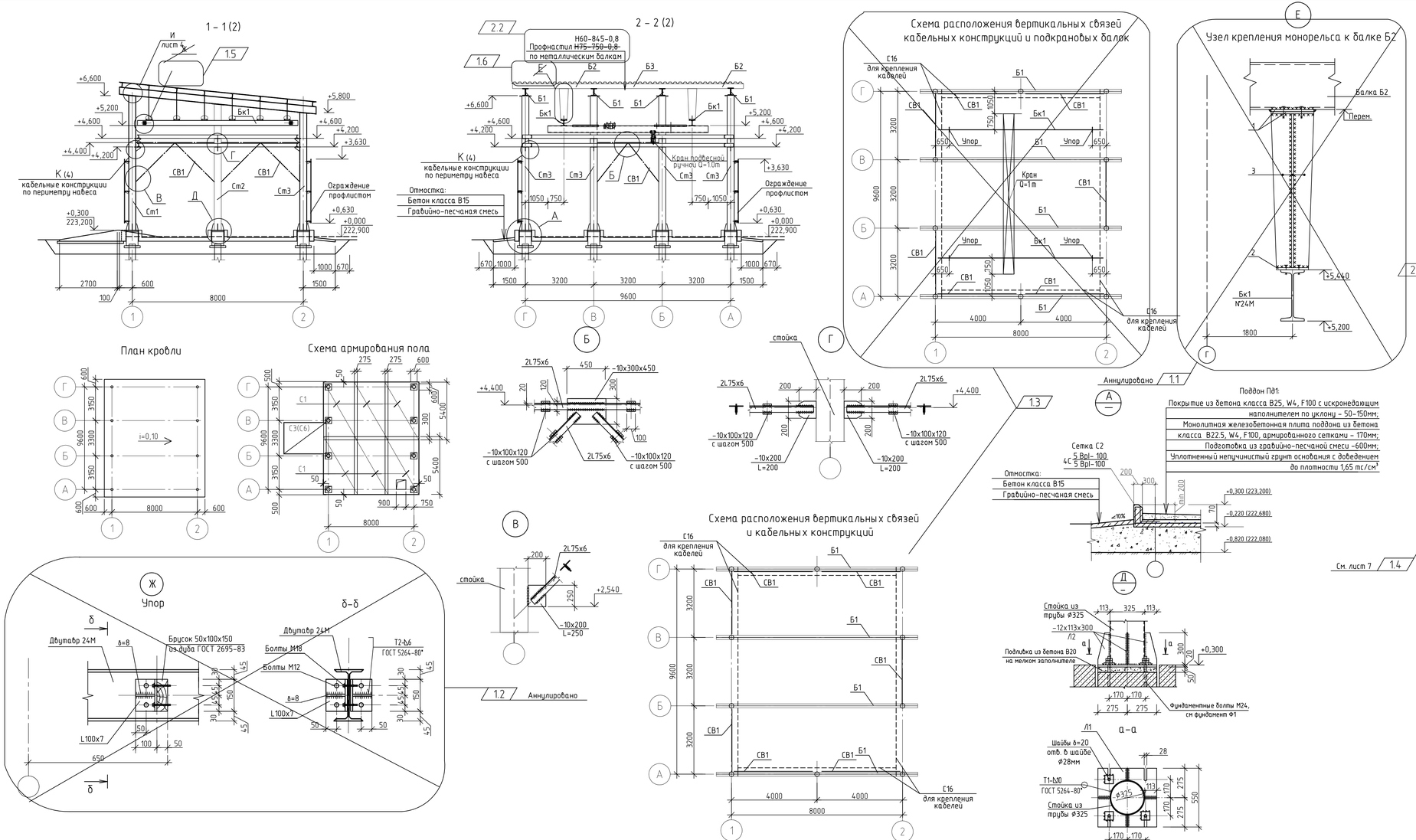

Спецификация элементов

Поз.	Обозначение	Наименование	Кол.	Масса ед.,кг.	Примечание
		Поддон П01			
		Сетки арматурные			
С1	ГОСТ 23279 – 2012	4С $\frac{10\ AIII-200}{10\ A\ III-200}$ 315х540 $\frac{100}{75}$	6	105,8	634,8 кг
С2	ГОСТ 23279 – 2012	4С $\frac{5Bpl-100}{5Bpl-100}$ 110х360 $\frac{25}{50}$	12	12,2	146,4 кг
		Материалы			
		Бетон БСТ В22,5 П1 F100 W4 ГОСТ 7473-2010	16,22м³		На плиту
		Бетон БСТ В22,5 П1 F100 W4 ГОСТ 7473-2010	3,55м³		На бортики
		Бетон БСТ В25 П1 F100 W4 ГОСТ 7473-2010	9,5м³		На покрытие пола
		Бетон БСТ В15 П1 F100 W4 ГОСТ 7473-2010	4,02м³		отмостка, толщ.100мм
		ГПС	92		м³
Н-1		Н 60-845-0,8 ГОСТ 24045-94 ~~Н 75-750-0,8 ГОСТ 24045-94~~	104м²	9,9 ~~11,2~~	кровля
		Связь СВ1		134,23	
		Уголок $\frac{75х6\ ГОСТ\ 8509-93}{С245\ ГОСТ\ 27772-88*}$ Lобщ=м.п.	14,8	6,89	101,97 кг
		Лист $\frac{10х300х450\ ГОСТ\ 19903-74}{С245\ ГОСТ\ 27772-88*}$	1	10,6	10,6 кг
		Лист $\frac{10х200х200\ ГОСТ\ 19903-74}{С245\ ГОСТ\ 27772-88*}$	2	3,14	6,28 кг
		Лист $\frac{10х200х250\ ГОСТ\ 19903-74}{С245\ ГОСТ\ 27772-88*}$	2	3,93	7,86 кг
		Лист $\frac{10х100х120\ ГОСТ\ 19903-74}{С245\ ГОСТ\ 27772-88*}$	8	0,94	7,52 кг
		Связь СГ1		39,46	
		Уголок $\frac{75х6\ ГОСТ\ 8509-93}{С245\ ГОСТ\ 27772-88*}$ Lобщ=м.п.	2,9	6,89	19,98 кг
		Лист $\frac{10х100х120\ ГОСТ\ 19903-74}{С245\ ГОСТ\ 27772-88*}$	4	0,94	3,76 кг
		Лист $\frac{8х250х250\ ГОСТ\ 19903-74}{С245\ ГОСТ\ 27772-88*}$	4	3,93	15,72 кг
Бк-1	I	Двутавр $\frac{24М\ ГОСТ\ 19425-74-7500}{С\ 255\ ГОСТ\ 27772-88\ t=7700}$	2	294,91	589,82 кг
1	ГОСТ 19903-74*	Лист $\frac{200х200х10\ ГОСТ\ 19903-74*}{С255\ ГОСТ\ 27772-88*}$	24	3,14	75,36 кг
2	ГОСТ 19903-74*	Лист $\frac{150х150х10\ ГОСТ\ 19903-74*}{С255\ ГОСТ\ 27772-88*}$	10	1,77	17,7 кг
3		Лист $\frac{10х200\ ГОСТ\ 19903-74}{С255\ ГОСТ\ 27772-88*}$ Lобщ=м.п.	26,5	15,7	416,05 кг
Упоры		Уголок $\frac{100х7\ ГОСТ\ 8509-93}{С255\ ГОСТ\ 27772-88}$ L=150	8	1,62	12,96 кг
		Лист $\frac{8х90х90\ ГОСТ\ 19903-74*}{С\ 255\ ГОСТ\ 27772-88}$	8	0,51	4,08 кг
		Брусок 50х100х150 из дуба ГОСТ2695-83	8		

Поддон П01:

Покрытие из бетона класса В25, W4, F100 с искрогасящим наполнителем по уклону – 50–150мм;
Монолитная железобетонная плита поддона из бетона класса В22.5, W4, F100, армированного сетками – 170мм;
Подготовка из гравийно-песчаной смеси –600мм;
Уплотненный непучинистый грунт основания с доведением до плотности 1,65 тс/см³.

1. Профлист крепить к стальным конструкциям покрытия при помощи самонарезающих болтов по ТУ 67-269-79. На крайних опорах нижние полки настила крепятся в каждой гофре, на промежуточных – через гофр. Профлисты соединяются между собой крайними полками в продольных стыках с помощью комбинированных заклепок по ТУ 67-507-84. Шаг заклепок принять 500мм.
2. В объемах площади кровли не учтен нахлест в продольном и поперечном направлениях, минимальный нахлест в продольном направлении 250 мм.
3. При монтаже профилированных листов следует произвести герметизацию продольных и поперечных стыков.
4. Сварку выполнить в соответствие с ГОСТ 5264-80 с электродами Э-42А (ГОСТ 9467-75), катет шва принять 8 мм (но не более 1,2 наименьшей из толщин свариваемых элементов).

Изм.	Кол.уч.	Лист	№ док.	Подп.	Дата	15/05/13-00-5.12-АС			
2	2	–	176-14		30.09.14	V пусковой комплекс Анжерского НПЗ. Нефтеперерабатывающая установка ЭЛОУ-АТ мощностью 800 тыс. тонн нефти в год			
1	6	–	105-14		31.07.14				
					2013	Склад реагентов	Стадия	Лист	Листов
Разработал	Елисеева				27.12		Р	3	
Проверил	Исаева				27.12				
Нач.отд.	Сабченко				27.12	Разрезы 1-1, 2-2. План кровли. Узлы А-Д. Схема армирования пола. Схема расположения вертикальных связей и кабельных конструкций	ООО НПЦ "Ноосфера"		

Согласовано

Взам. инв. №

Подп. и дата

Инв. № подл. 573

Инв. № 573

Формат А3х3

Ворота В1

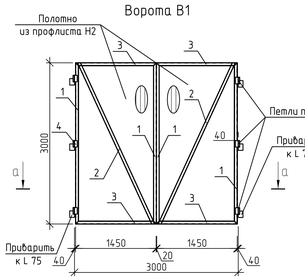

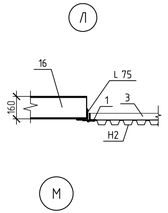

А–А (2)

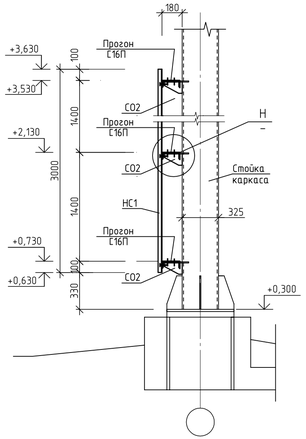

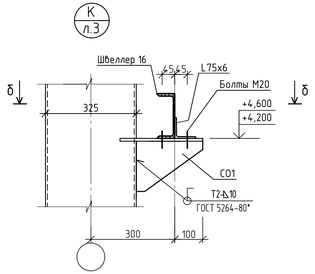

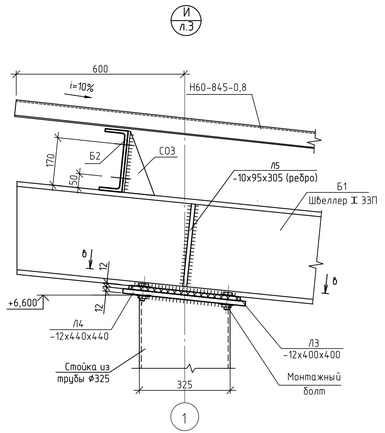

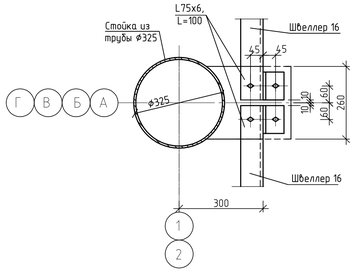

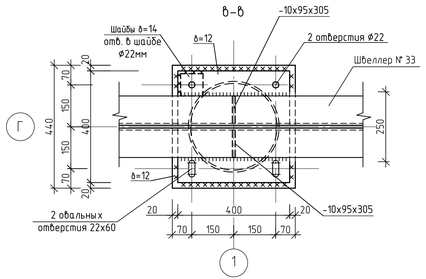

Пандус П-1

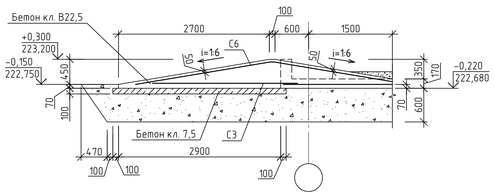

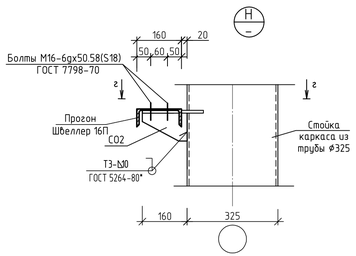

Столик опорный СО1

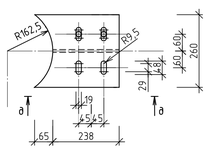

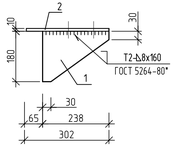

Столик опорный СО2

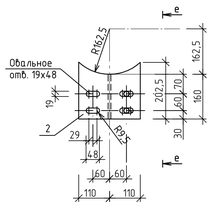

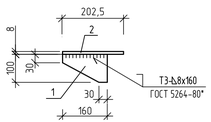

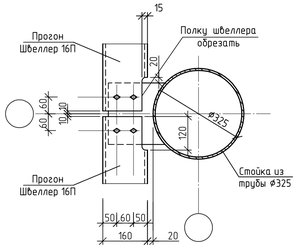

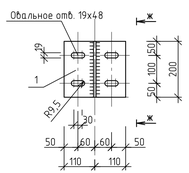

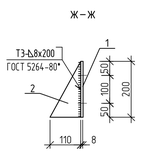

Спецификация элементов

Поз.	Обозначение	Наименование	Кол.	Масса, ед.,кг.	Примечание
		Ворота В1			
Н2		НС 35-1000-0.7 ГОСТ 24045-94	9,0	7,4	м²
1		Уголок 50x5-В ГОСТ8509-93 / С245 ГОСТ 27772-88 L=3000	4	11,31	45,24 кг
2		Уголок 50x5-В ГОСТ8509-93 / С245 ГОСТ 27772-88 L=3350	2	12,63	25,26 кг
3		Уголок 50x5-В ГОСТ8509-93 / С245 ГОСТ 27772-88 L=1490	4	5,62	22,48 кг
4		ПН 3-150 ГОСТ 5088-2005	6		
		Пандус П-1			
С3	ГОСТ 23279-2012	4С 10AIII (A400)-200 / 10AIII (A400) -200 260x290 50/100	1	47,32	47,32 кг
С6	ГОСТ 23279-2012	4С 10AIII (A400)-200 / 10AIII (A400) -200 290x465	1	85,98	85,98 кг
		БСТ В22,5 П1 F100 W4 ГОСТ7473-2010	2,7		м³
		БСТ В7,5 П1 F100 W4 ГОСТ7473-2010	1,02		м³
		Ограждение			
		НС 35-1000-0.7 ГОСТ 24045-94	103	7,4	м²
		Швеллер 16 ГОСТ 8240-97 / С245 ГОСТ 27772-88 Lобщ=м.п.	103	14,2	14,62,6 кг
СО2		Опорный столик СО2	42	3,8	159,6 кг
		Конструкции кабельной эстакады			
СО1		Опорный столик СО1	10	9,6	96 кг
		Уголок 75x6 ГОСТ 8509-93 / С245 ГОСТ 27772-88* L=100	20	0,69	13,8 кг
		Швеллер 16П ГОСТ 8240-97 / С245 ГОСТ 27772-88* Lобщ=м.п.	36	14,2	511,2 кг

Спецификация элементов на СО1, СО2, СО3

Поз.	Обозначение	Наименование	Кол.	Масса, ед.,кг.	Примечание
		Столик опорный СО1		9,6	
1		Лист 10x180x238 ГОСТ 19903-74* / С255 ГОСТ 27772-88*	1	3,4	3,4
2		Лист 10x260x302 ГОСТ 19903-74* / С255 ГОСТ 27772-88*	1	6,2	6,2
		Столик опорный СО2		3,8	
1	ГОСТ 19903-74*	Лист 8x160x100 ГОСТ 19903-74* / С245 ГОСТ 27772-88*	1	1,0	1,0
2	ГОСТ 19903-74*	Лист 8x220x202,5 ГОСТ 19903-74* / С245 ГОСТ 27772-88*	1	2,8	2,8
		Столик опорный СО3		4,14	
1	ГОСТ 19903-74*	Лист 8x200x220 ГОСТ 19903-74* / С245 ГОСТ 27772-88*	1	2,76	2,76
2	ГОСТ 19903-74*	Лист 8x200x110 ГОСТ 19903-74* / С245 ГОСТ 27772-88*	1	1,38	1,38

1. В полотнах ворот профилированный лист НС 35-1000-0.7 крепится к каркасу саморезающими винтами шагом 300 мм 2-8x20.016 по ГОСТ 10618-80* с прокладкой из ЗПДМ- резины.
2. Сварку производить электродами типа Э42 по ГОСТ 9467-75*.
Высоту сварного шва принимать по наименьшей толщине свариваемых элементов
3. Металлоконструкции окрасить двумя слоями эмалью ПФ-115 ГОСТ 6465-76* (2 слоя) по грунту ГФ-017 по ТУ6-27-7-89.
4. Монтажные болты по ГОСТ 7798-70* нормальной точности и класса прочности 5,8 по ГОСТ 1759.4-87.

Изм.	Кол.уч.	Лист	N док.	Подп.	Дата	15/05/13-00-5.12-АС			
						V пусковой комплекс Анжерского НПЗ. Нефтеперерабатывающая установка ЭЛОУ-АТ мощностью 800 тыс. тонн нефти в год			
					2013	Склад реагентов	Стадия	Лист	Листов
Разработал		Елисеева			27.12		Р	4	
Проверил		Исаева			27.12				
Нач.отд.		Савченко			27.12	Ворота В1. Пандус П-1. Узлы Л-И. А-А. Опорные столики СО1, СО2, СО3	ООО НПЦ "Ноосфера"		

Согласовано

Взам. инв. N

Подп. и дата

Инв. N подл. 573

Инв. N 573

Формат А3х3

Устройство приямка Пр-1

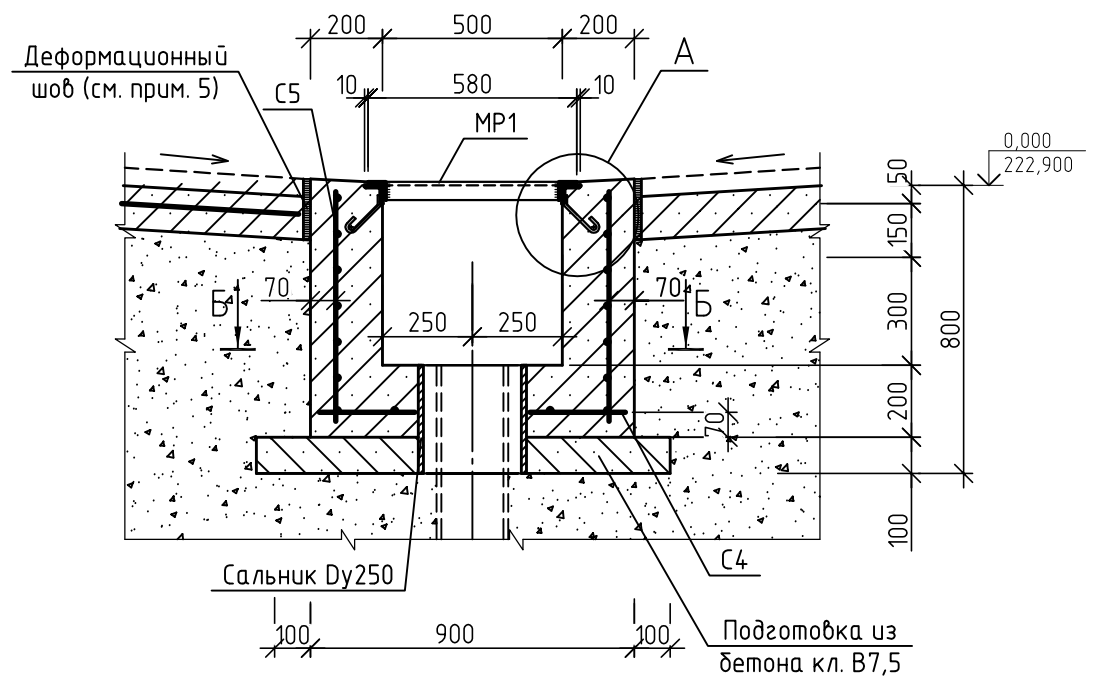

Б-Б

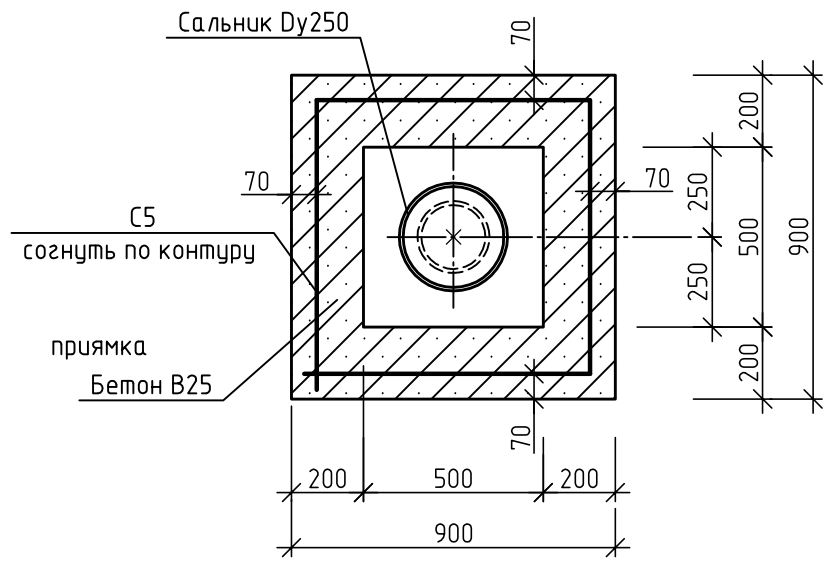

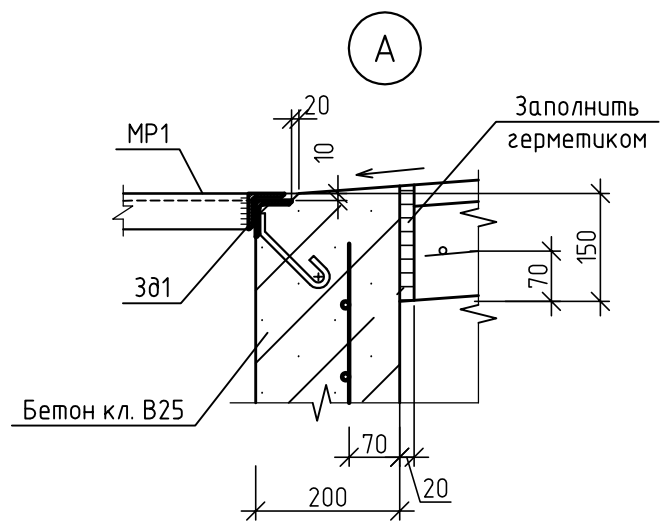

Металлическая решетка МР1

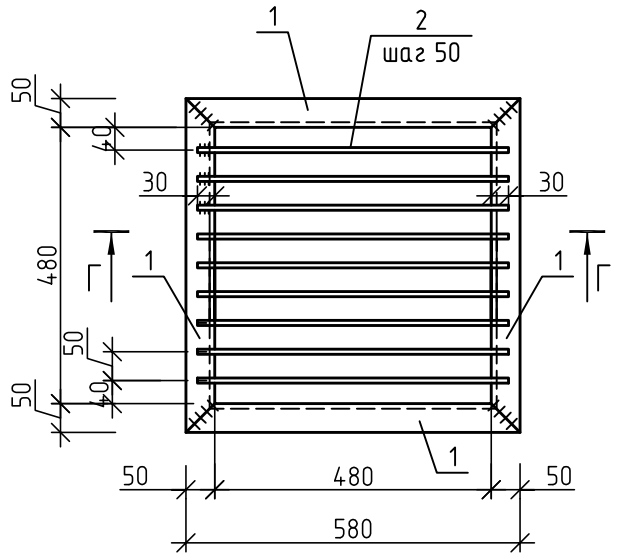

Г-Г

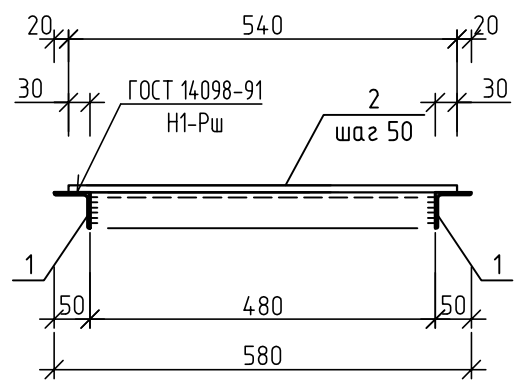

Закладная деталь ЗД1

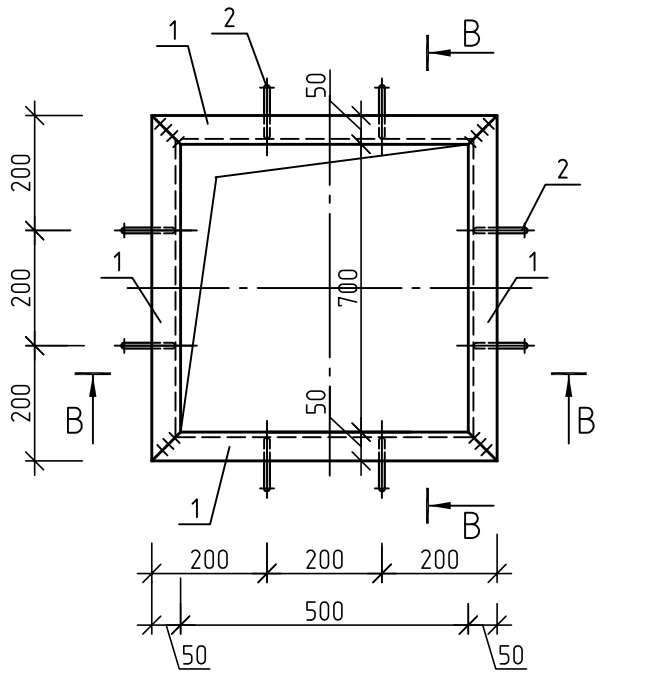

В-В

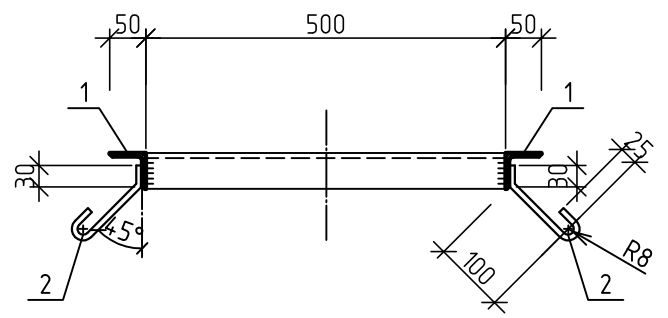

1. Соединение стержней в арматурных изделиях производить крестообразной контактной точечной сваркой типа К1-Кт по ГОСТ 14098-91. Сетки варить в каждом пересечении.
2. Изготовление арматурных изделий производить в соответствии с ГОСТ 10922-90.
3. Марку стали арматуры принять для стали класса AIII-25Г2С, класса AI -Ст3сп.
4. В месте устройства приямка и лотка арматуру сетки С1 пола каре вырезать по месту. В месте устройства приямка сетку С5 для армирования бортика изогнуть по контуру приямка. Стержни сетки С4, пересекающие трубу сальника, разрезать и их концы приварить к трубе.
5. В местах примыкания пола к стенкам лотка и приямков предусмотреть деформационный шов 20 мм, заделать его герметиком "Гермотекс".
6. Для гидроизоляции приямка в бетонную смесь во время ее изготовления добавляется гидроизоляционная добавка "Пенетрон Адмикс" по ТУ 5745-001-7792156-2006 в виде водного раствора (1 часть воды на 1,5 части сухой смеси по массе). Расчетный расход сухой смеси "Пенетрон Адмикс" на 1 м³ бетона - 4 кг).

Спецификация элементов на приямок Пр-1 (1 шт.)

Поз.	Обозначение	Наименование	Кол	Масса ед.,кг	Примечание
		Сетки арматурные			
С4	ГОСТ 23279-85*	4С $\frac{10AIII-200}{10AIII-200}$ 90х90 $\frac{50}{50}$	1	5,55	5,55 кг
С5	ГОСТ 23279-85*	4С $\frac{10AIII-200}{10AIII-200}$ 65х310 $\frac{50}{25}$	1	13,57	13,57 кг
		Металлические элементы			
Dy250	Серия 5.900-2	Сальник Dy 250, L=300	1	24,1	
ЗД1		Закладная деталь ЗД1	1	9,94	
МР1		Металлическая решетка МР1	1	11,73	
		Материалы			
		Бетон БСТ В25 F100 W4 ГОСТ 7473-2010	0,44м³		На приямок
		Бетон БСТ В7,5 F100 W4 ГОСТ 7473-2010	0,12м³		На подготовку приямка

Спецификация элементов на изделия ЗД1, МР1

Поз.	Обозначение	Наименование	Кол	Масса ед.,кг	Примечание
		ЗД1		9,94	
1	ГОСТ 8509-93	Уголок $\frac{50х5\ ГОСТ\ 8509-93}{С245\ ГОСТ\ 27772-88*}$ L=600	4	2,26	9,04
2	ГОСТ 5781-82*	⌀10 А-I ГОСТ 5781-82*, L=170	8	0,11	0,9
		МР1		11,73	
1	ГОСТ 8509-93	Уголок $\frac{50х5\ ГОСТ\ 8509-93}{С245\ ГОСТ\ 27772-88*}$ L=580	4	2,19	8,76
2	ГОСТ 5781-82*	⌀10 А-I ГОСТ 5781-82*, L=540	9	0,33	2,97

						15/05/13-00-5.12-АС		
						V пусковой комплекс Анжерского НПЗ. Нефтеперерабатывающая установка ЭЛОУ-АТ мощностью 800 тыс. тонн нефти в год		
Изм.	Кол.уч.	Лист	№ док.	Подп.	Дата			
					2013	Склад реагентов	Стадия	Лист	Листов
Разработал	Елисеева				27.12		Р	5	
Проверил	Исаева				27.12				
Нач.отд.	Савченко				27.12	Приямок Пр-1	ООО НПЦ "Ноосфера"		

Согласовано

Взам. инв. №

Подп. и дата

Инв. № подл. 573

Инв. № 573

Формат А4х3

Фундамент Ф1

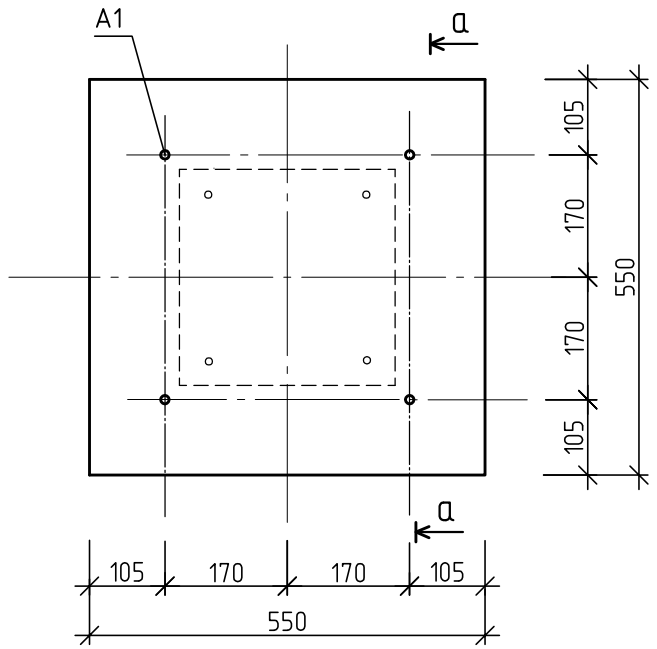

Сетка С1

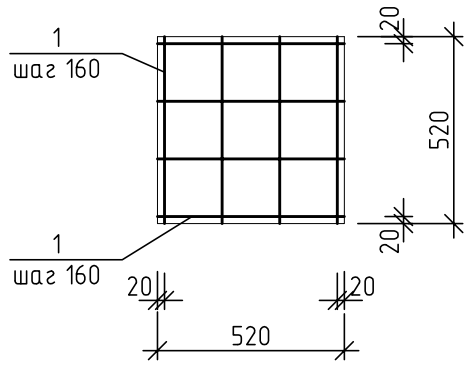

а–а

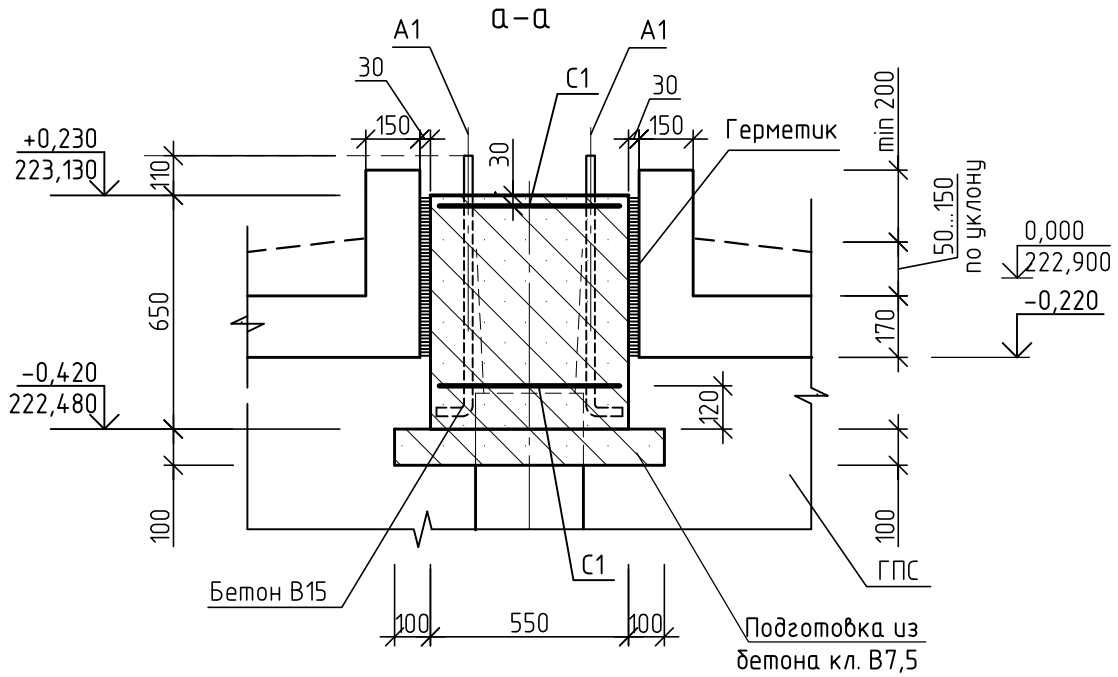

Узел заделки сваи в фундамент

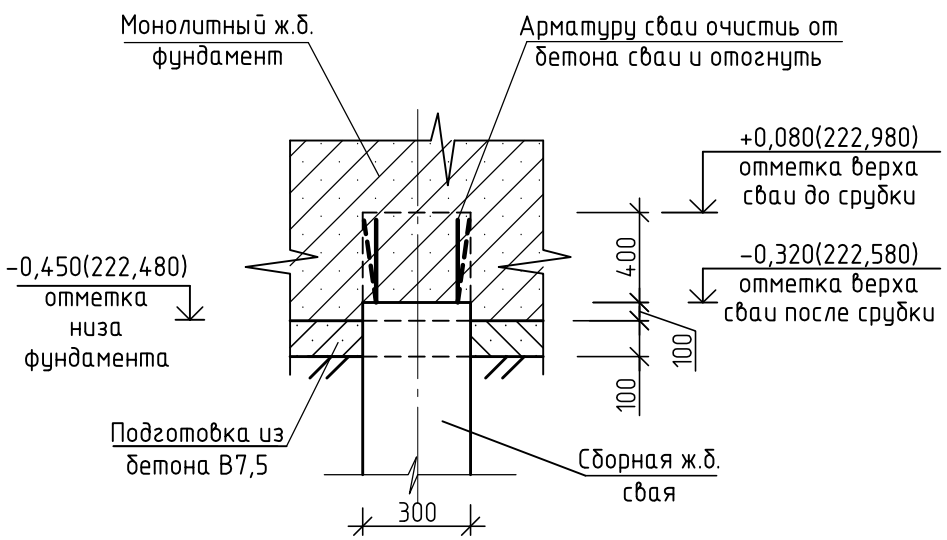

Спецификация элементов на фундаменты

Поз.	Обозначение	Наименование	Кол	Масса ед.,кг	Приме-чание
		Фундамент Ф1			
		Сетки арматурные			
С1	Данный лист	Сетка С1	2	2,6	
		Фундаментные болты			
1	ГОСТ 24379.1-80	1.1М24х710.09Г2С	4	3,1	
		Материалы			
		Бетон БСТ В25 П1 F100 W4 ГОСТ7473-2010	$0,2м^3$		
		Бетон В7,5	$0,06м^3$		

Спецификация элементов на сетку

Поз.	Обозначение	Наименование	Кол	Масса ед.,кг	Приме-чание
		Сетка С1		2,6	
1		⌀10 А-III (А400) ГОСТ 5781-82*, L=520	8	0,32	

1. За относительную отметку 0,000 принята отметка чистого пола бетонного разуклоненного покрытия, соответствующая абсолютной отметке 222,900.
2. Фундаменты выполнять по подготовке из бетона В7,5.
3. Боковые поверхности железобетонных конструкций, соприкасающиеся с грунтом, обмазать горячим битумом за 2 раза по грунту раствора битума в бензине (общая площадь покрытия составляет $S=20\ м^2 x 2=40\ м^2$).

Изм.	Кол.уч.	Лист	№ док.	Подп.	Дата	15/05/13-00-5.12-АС			
						V пусковой комплекс Анжерского НПЗ. Нефтеперерабатывающая установка ЭЛОУ-АТ мощностью 800 тыс. тонн нефти в год			
					2013	Склад реагентов	Стадия	Лист	Листов
Разработал		Елисеева			27.12		Р	6	
Проверил		Исаева			27.12				
Нач.отд.		Савченко			27.12	Фундамент Ф1	ООО НПЦ "Ноосфера"		

Согласовано

Взам. инв. №

Подпись и дата

Инв. № подл. 573

Инв. №573

Формат А3

Схема расположения подкрановых балок

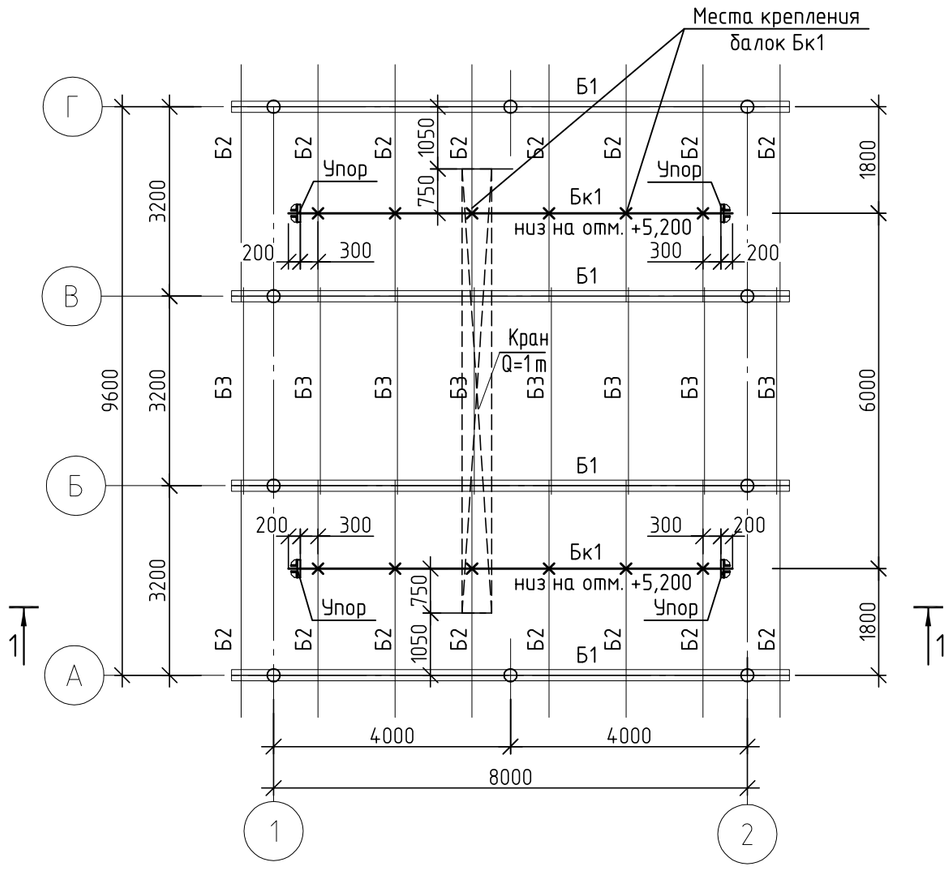

1–1

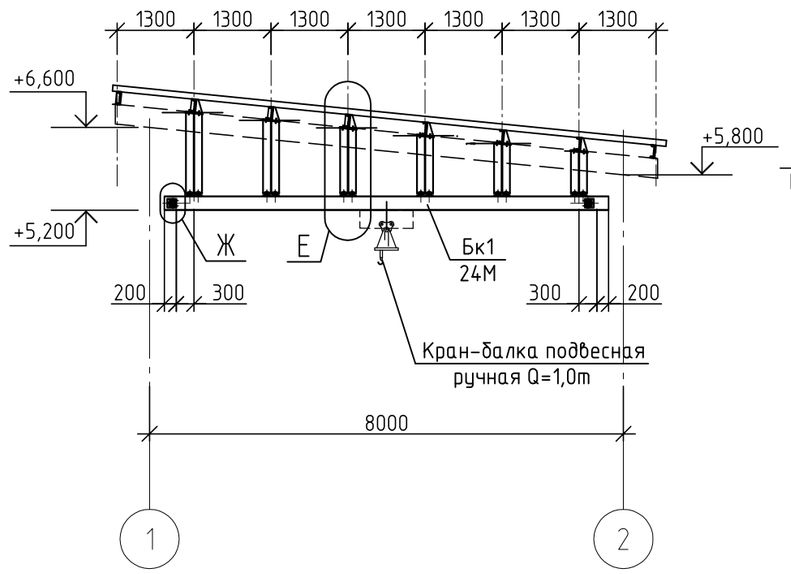

Е

Узел крепления монорельса к балке Б2

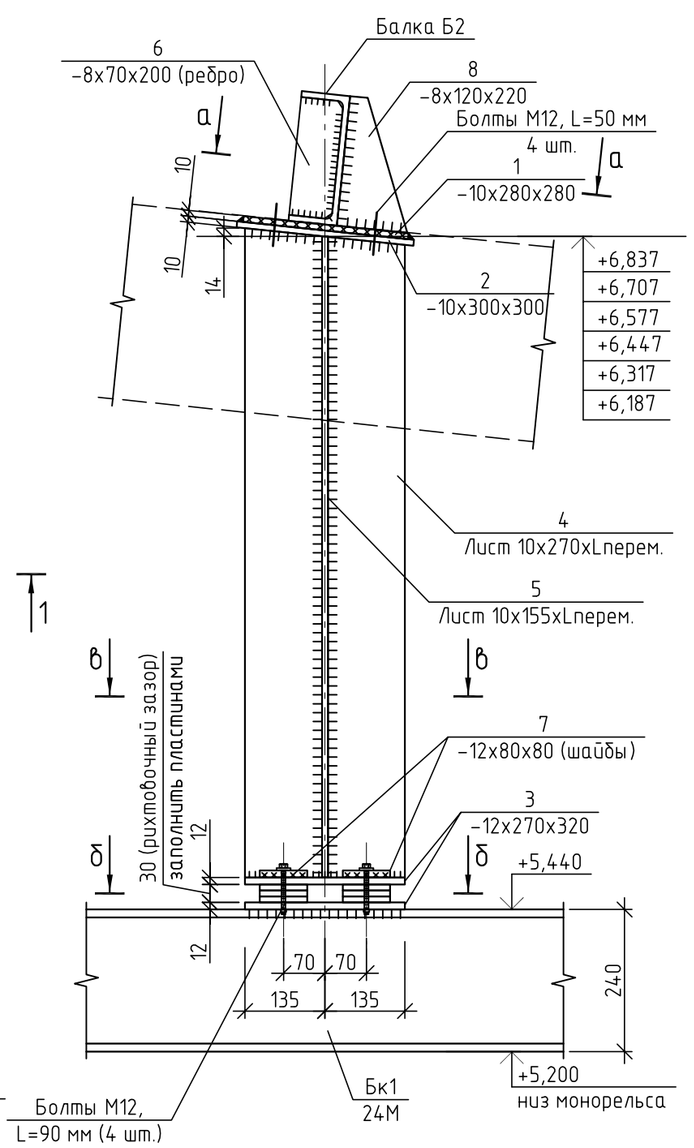

Вид А

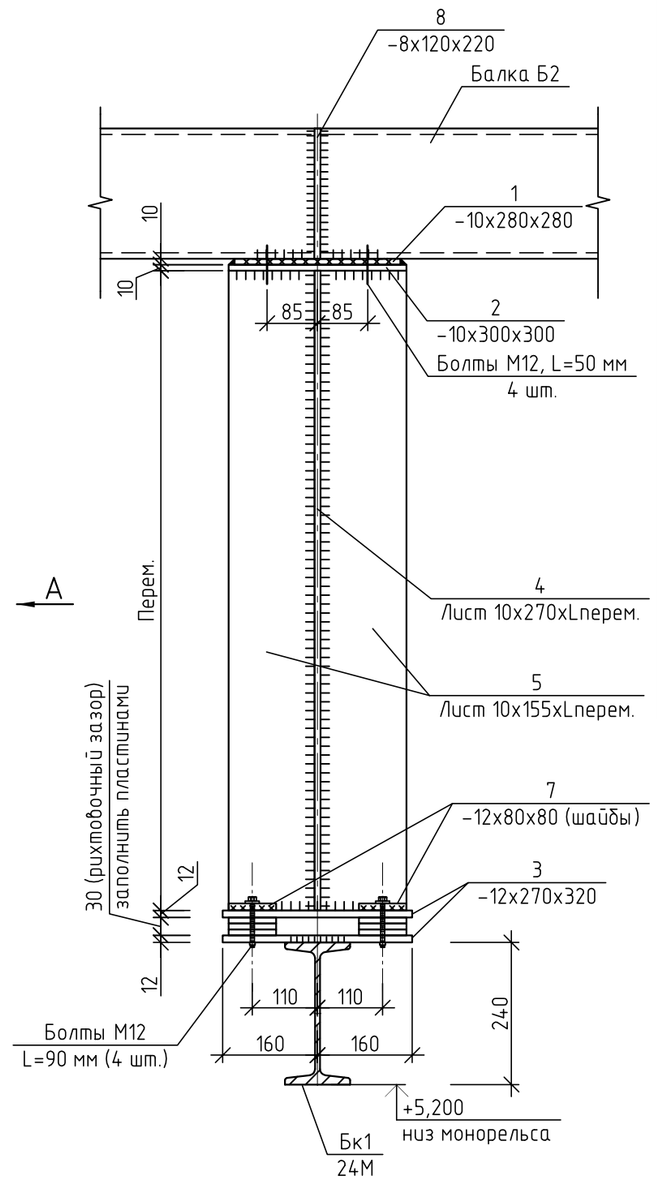

Спецификация элементов к схеме расположения

Поз.	Обозначение	Наименование	Кол.	Масса ед.,кг.	Примечание
Бк-1	I	Двутавр $\frac{24М\ ГОСТ\ 19425-74}{С\ 255\ ГОСТ\ 27772-88}$ L=7500	2	287,25	574,5
1	ГОСТ 19903-74*	Лист $\frac{10х280х280\ ГОСТ\ 19903-74*}{С255\ ГОСТ\ 27772-88*}$	12	6,15	73,8
2	ГОСТ 19903-74*	Лист $\frac{10х300х300\ ГОСТ\ 19903-74*}{С255\ ГОСТ\ 27772-88*}$	12	7,07	84,84
3	ГОСТ 19903-74*	Лист $\frac{12х270х320\ ГОСТ\ 19903-74*}{С255\ ГОСТ\ 27772-88*}$	24	8,14	195,36
4	ГОСТ 19903-74*	Лист $\frac{10х270хLобщ.\ ГОСТ19903-74*}{С\ 255\ ГОСТ\ 27772-88}$	12,4 п.м.	21,2 кг/п.м.	262,88
5	ГОСТ 19903-74*	Лист $\frac{10х155хLобщ.\ ГОСТ19903-74*}{С\ 255\ ГОСТ\ 27772-88}$	24,5 п.м.	12,17 кг/п.м.	298,17
6	ГОСТ 19903-74*	Лист $\frac{8х70х200\ ГОСТ\ 19903-74*}{С255\ ГОСТ\ 27772-88*}$	12	0,88	10,56
7	ГОСТ 19903-74*	Лист $\frac{12х80х80\ ГОСТ\ 19903-74*}{С255\ ГОСТ\ 27772-88*}$	48	0,6	28,8
8	ГОСТ 19903-74*	Лист $\frac{8х120х220\ ГОСТ\ 19903-74*}{С255\ ГОСТ\ 27772-88*}$	12	1,66	19,92
		Упоры			
		Уголок $\frac{100х7\ ГОСТ\ 8509-93}{С255\ ГОСТ\ 27772-88*}$ L=150	8	1,62	12,96 кг
		Лист $\frac{8х90х90\ ГОСТ\ 19903-74*}{С\ 255\ ГОСТ\ 27772-88}$	8	0,51	4,08 кг
		Брусок 50х100х150 из дуба ГОСТ2695-83	8		

а–а

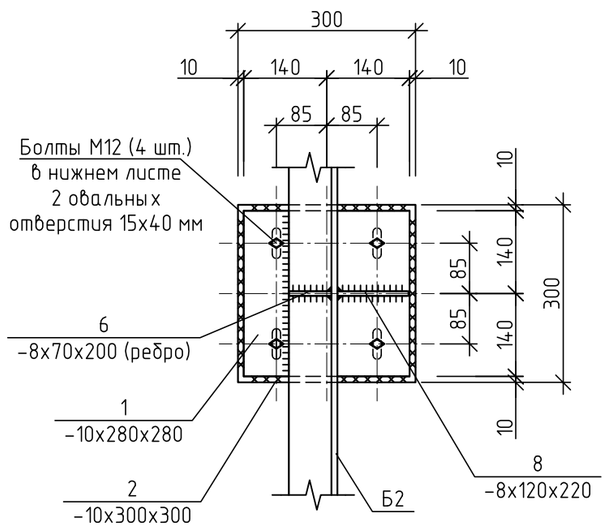

б–б

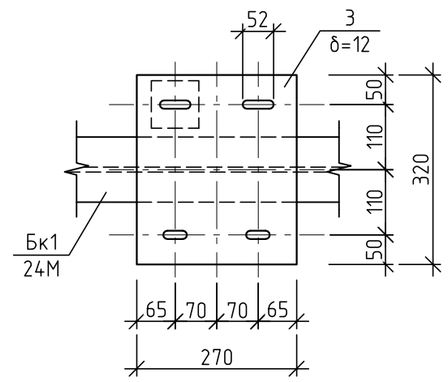

в–в

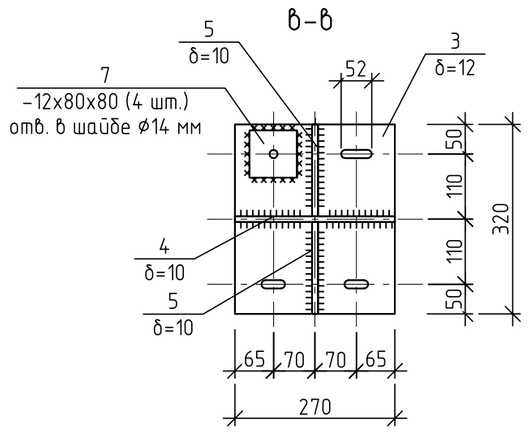

г–г

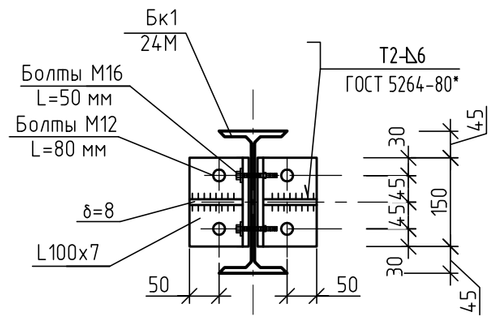

Ж

Упор

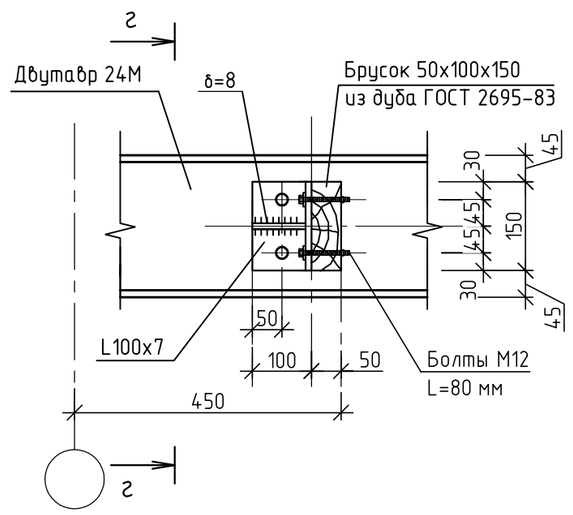

1. Сварные швы выполнять по ГОСТ 5264-80* электродами Э-42А ГОСТ 9467-75.
2. Все металлические конструкции, кроме ездовой поверхности балок подвесных путей, окрасить двумя слоями эмали ПФ-115 ГОСТ 6465-76* по грунтовке ГФ-017 по ТУ 6-27-7-89.
3. Монтажные болты по ГОСТ 7798-70* нормальной точности и класса прочности 5,8 по ГОСТ 1759.4-87. Гайки следует применять по ГОСТ 5915-70*.
4. При монтаже вертикальная рихтовка путей выполняется за счет рихтовочного зазора между подвесным столиком и балкой, горизонтальная обеспечивается овальными отверстиями. После окончания рихтовки шайбы приваариваются и ставятся контргайки.

1	—	Нов.	105-14		31.07.14	15/05/13-00-5.12-АС
Изм.	Кол. уч.	Лист	N док.	Подп.	Дата	V пусковой комплекс Анжерского НПЗ. Нефтеперерабатывающая установка ЭЛОУ-АТ мощностью 800 тыс. тонн нефти в год
					2013	Склад реагентов
Разработал		Елисеева			31.07	Стадия: Р; Лист: 7; Листов:
Проверил		Исаева			31.07	
Нач.отд.		Савченко			31.07	Схема расположения подкрановых балок. Узлы Е, Ж. Спецификация
						ООО НПЦ "Ноосфера"

Согласовано

Взам. инв. N

Подп. и дата

Инв. N подл. 573

Инв. N 573

Формат А2